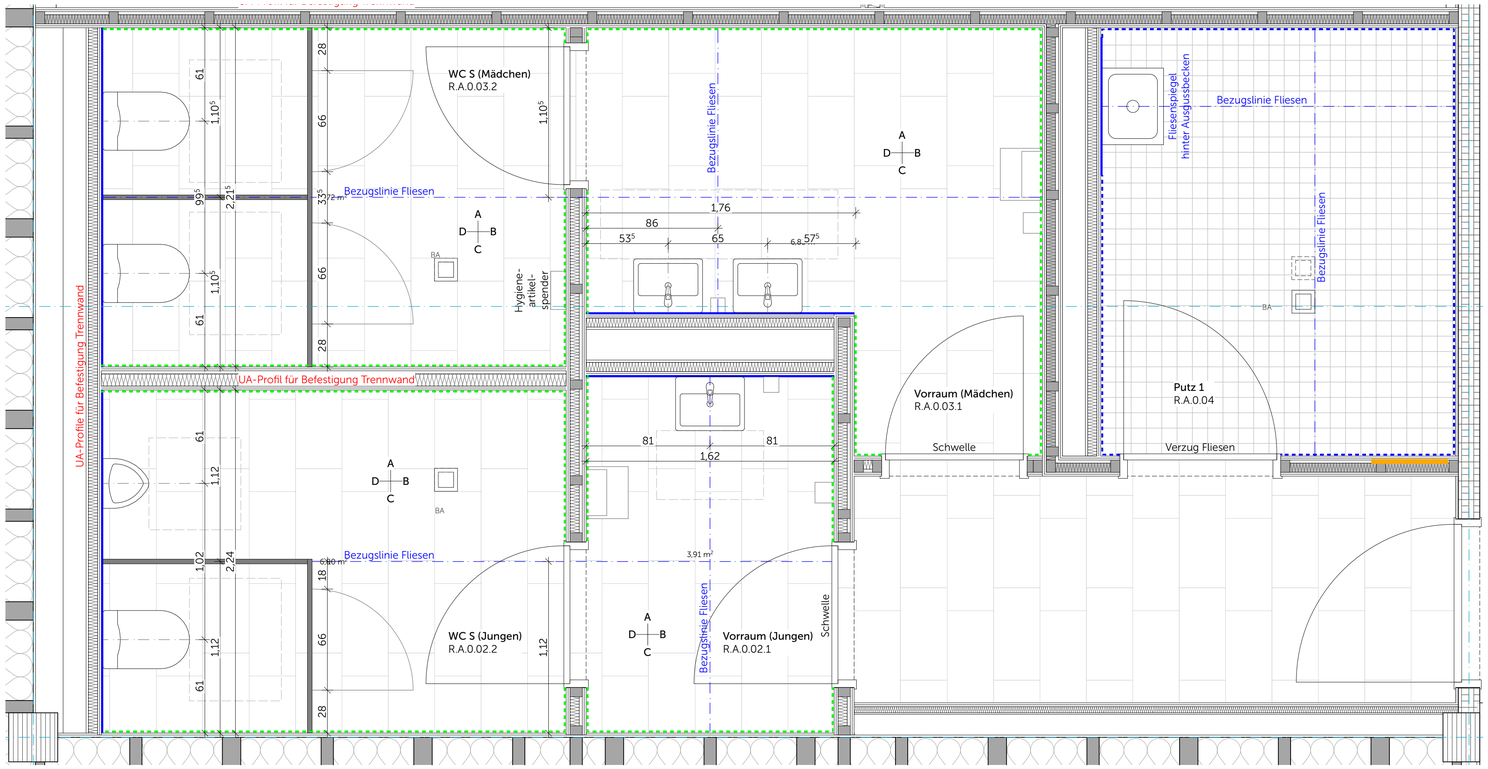

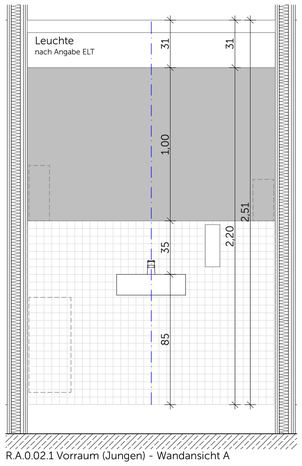

R.A.0.02.1 Vorraum (Jungen) - Wandansicht A

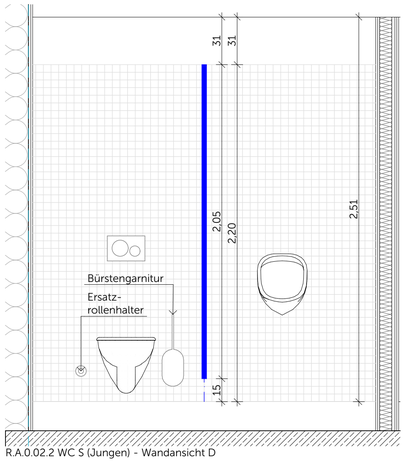

R.A.0.02.2 WC S (Jungen) - Wandansicht D

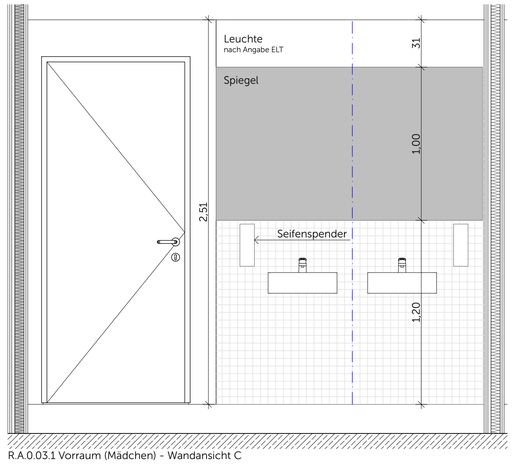

R.A.0.03.1 Vorraum (Mädchen) - Wandansicht C

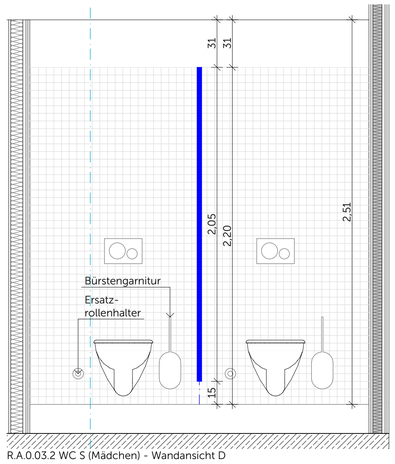

R.A.0.03.2 WC S (Mädchen) - Wandansicht D

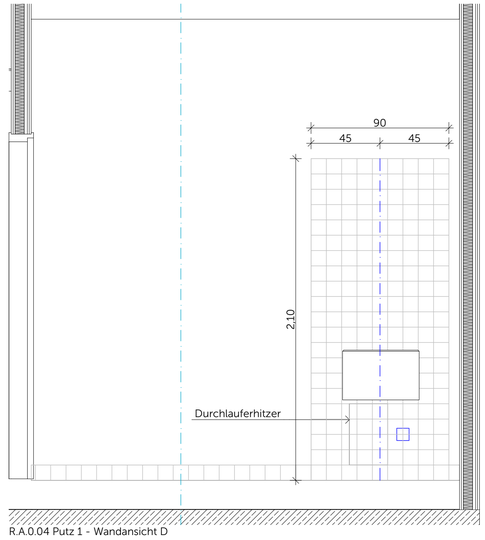

R.A.0.04 Putz 1 - Wandansicht D

R.A.0.02/ R.A.0.03 WC S.
R.A.1.03/ R.A.1.04 WC S.
R.C.1.44.1/ R.C.1.44.2 WC S.
R.C.1.45.1/ R.C.1.45.2 WC S.
Wassereinwirkungsklasse Boden W1-I
Wassereinwirkungsklasse geflieste Wand W0-I

Werkstein Boden 60x30, R10, Farbton nach Bemusterung
Fliesen Wand 5x5, Farbton nach Bemusterung
OK Fliesen = 2,20m ü. OKFB

sonstige Wandflächen gespachtelt, geschliffen und gestrichen
mit wasserfestem Anstrich, Farbton nach Angabe ARCH

R.A.0.04 Putz 1
R.A.1.05 Putz 2
R.C.1.46 Putz 3
Wassereinwirkungsklasse Boden W1-I
Wassereinwirkungsklasse geflieste Wand W0-I

Fliesen Boden 10x10, R10, Farbton nach Bemusterung
Fliesen hinter Ausgussbecken 10x10, Farbton nach Bemusterung
OK Fliesen = 2,10m ü. OKFB

sonstige Wandflächen gespachtelt, geschliffen und gestrichen
mit wasserfestem Anstrich, Farbton nach Angabe ARCH

Sockel Fliesen

Sockel Werkstein

Ausführung der Installationen TGA nur in Verbindung mit Planunterlagen der Fachplaner

Neubau Schulcampus Deisenhofen 23.04.26
Bauherr: ZV staatl. weiterf. Schulen im Süden des LK München 1:20
SCD_XRXXXX_ARC_HS_XX_XX_WA_72208_0_V_00_
Fliesenspiegel EG/1.OG Sanitärräume-WCs + Putz

VORABZUG

Plangrösse: A1, 841 x 594